DE Aftermarket-Set I Atlas I Ständeradapter montieren I Version 1 I 08.10.2020

Wenn Sie Fragen zum Set oder zur Montage haben, wenden Sie sich bitte an unseren Kundendienst. Sie erreichen ihn unter 04471/966-250.

AM-Set-Name	Set-Artikelnummer		Inhalt	Menge
	AM	KD		
Ständeradapter-Set	AM325921086	KD325921086	**Ständeradapter**	1
			Unterlegscheibe	1
			Schraube M6x20mm	1

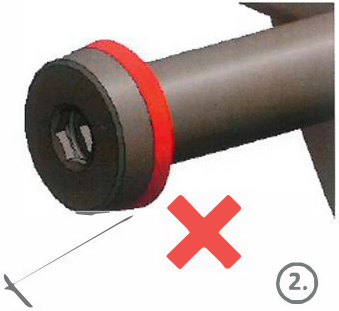

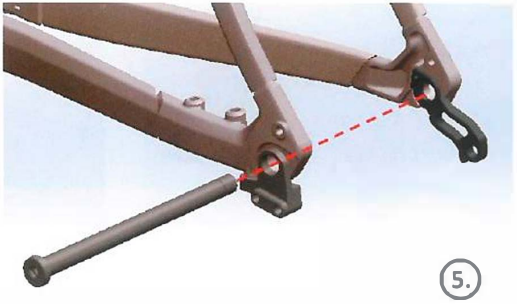

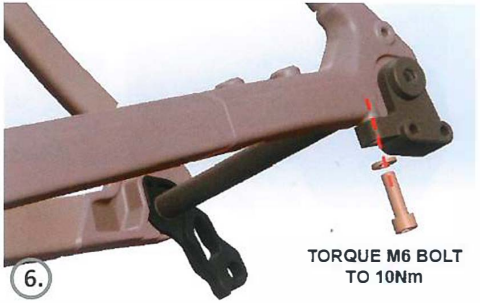

1. Das Hinterrad demontieren.

2. Die 3mm-Unterlegscheibe von der Steckachse entfernen.

3. Den **Ständeradapter** ins linke Ausfallende legen.

4. Das Hinterrad wieder einsetzen.

5. Die Steckachse durch die Öffnungen in den Ausfallenden schieben.

6. Den Ständeradapter mit der **Unterlegscheibe** und der **M6-Schraube** montieren. Das Anzugsdrehmoment beträgt 10Nm.