FRONT-ROLLER CLASSIC

Lowrider- oder Hinterradtasche (Paar) mit QL2.1-System

Zusatzverschluss (beim Tragen mit Schultertragegurt) mit Steckschnalle, D-Ring
Steckschließen zur Fixierung des Roll-Verschlusses nach oben oder zur Befestigung des Schultertragegurtes

Hochwertiger Reflektor aus „3M Scotchlite Reflexmaterial“

Schultertragegurt mit Patte zum bequemen Tragen oder zur Abspannung der Tasche nach unten mittels Umlenkhaken

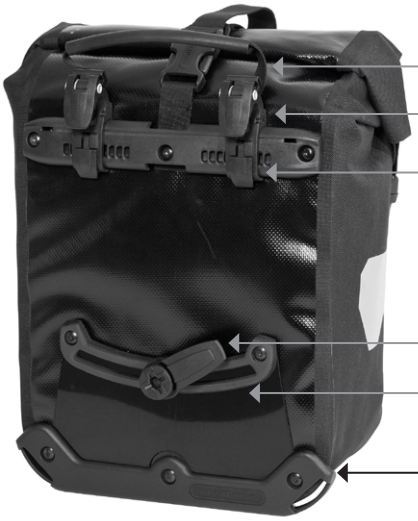

Griff zum Einhängen und Auslösen des Quick-Lock2.1-Systems

Selbsttätig schließende QL2.1-Haken in der Größe 16 mm

Auswechselbare Hakeneinsätze in den Größen 8, 10 und 12 mm mit Anti-Scratch-Funktion

Verschiebbarer und drehbarer Arretierungshaken (15° Schritte) mit Anti-Scratch-Funktion

Hakenschiene aus Zwei-Komponenten-Kunststoff mit Anti-Scratch-Funktion

Kantenschutz mit Schlitzen für Tragesystem

Höhe/cm	Breite/cm	Tiefe/cm	Vol./L	Gew./g
30	25	14	25 (Paar)	1590 (Paar)

IP 64

anti scratch

QL2.1 system

PD620

PS490

Informationen zu IP-Symbolen im Infoblatt oder unter www.ortlieb.com/ip-symbols

- Klassische Radtasche (Paar) mit Rollverschluss
- Taschenumfang aus Material PS 490, Vorder- und Rückseite aus PD 620
- Mit Quick-Lock2.1 Aufhängesystem für Gepäckträger bis 16 mm Rohrdurchmesser
- 20 mm Haken separat als Zubehör erhältlich (z.B. für E-Bikes)
- Reduzierstücke für Rohrdurchmesser 8, 10 und 12 mm mit Anti-Scratch-Funktion zum Schutz des Gepäckträgers liegen bei
- Obere QL-Haken und unterer Schiebehaken ohne Werkzeug einstellbar
- Untere Hakenschiene mit Anti-Scratch-Funktion zum Schutz des Gepäckträgers
- Mit integrierter Innentasche und Schultergurt
- Durch symmetrische Form rechts oder links verwendbar
- Optimal für den Einsatz an Kinder- und Jugendrädern
- Gleichzeitige Verwendung mit ORTLIEB Travel-Biker oder Trunk-Bag möglich
- Verwendung einzeln oder paarweise, als kleine Hinterradtasche oder für Lowrider
- Leuchtstarke Reflektoren aus „3M Scotchlite Reflexmaterial“
- Innen leicht zu reinigen

Separat erhältliches Zubehör: Radtaschentragesystem, Außentaschen (Gr. S), Netztasche, Flaschenhalter, QL2.1 Haken 20 mm, Diebstahlsicherung

LIEFERUMFANG: Taschenpaar mit 2 Tragegurten (Länge ca. 75 cm)

Hinweis: Zur Erreichung des Schutzgrades IP64 (6=staubdicht, 4=spritzwassergeschützt aus allen Richtungen) muss der Verschluss 3-4x eingerollt und nach unten abgespannt werden.

PRODUCT-INFO

FRClassic-01_2015

© ORTLIEB Sportartikel GmbH · Rainstraße 6 · D-91560 Heilsbronn · info@ortlieb.com · www.ortlieb.com